REDG

МОСКВА
8 499 391 98 43

САНКТ-ПЕТЕРБУРГ
8 812 960 47 80

КАРТОННЫЙ ТИМБИЛДИНГ

Еще один арт-тимбилдинг, который, несмотря на свою детскость, захватывает именно взрослых участников! Визуализация чего-либо, от логотипа до офиса компании. Невероятный, фееричный финал!

REDG

МОЖНО ИСПОЛЬЗОВАТЬ

- Детская анимационная зона
- Финал любого тимбилдинга. Например построить «офис мечты» или «офис будущего»
- Во время тимбилдинга, участники зарабатывают монеты, для того, чтобы потом выкупить строительный материал
- Возможно создать элементы тимбилдинга с применением картона
- Возможно раскрашивать!

REDG

ЛЮБАЯ ФОРМА

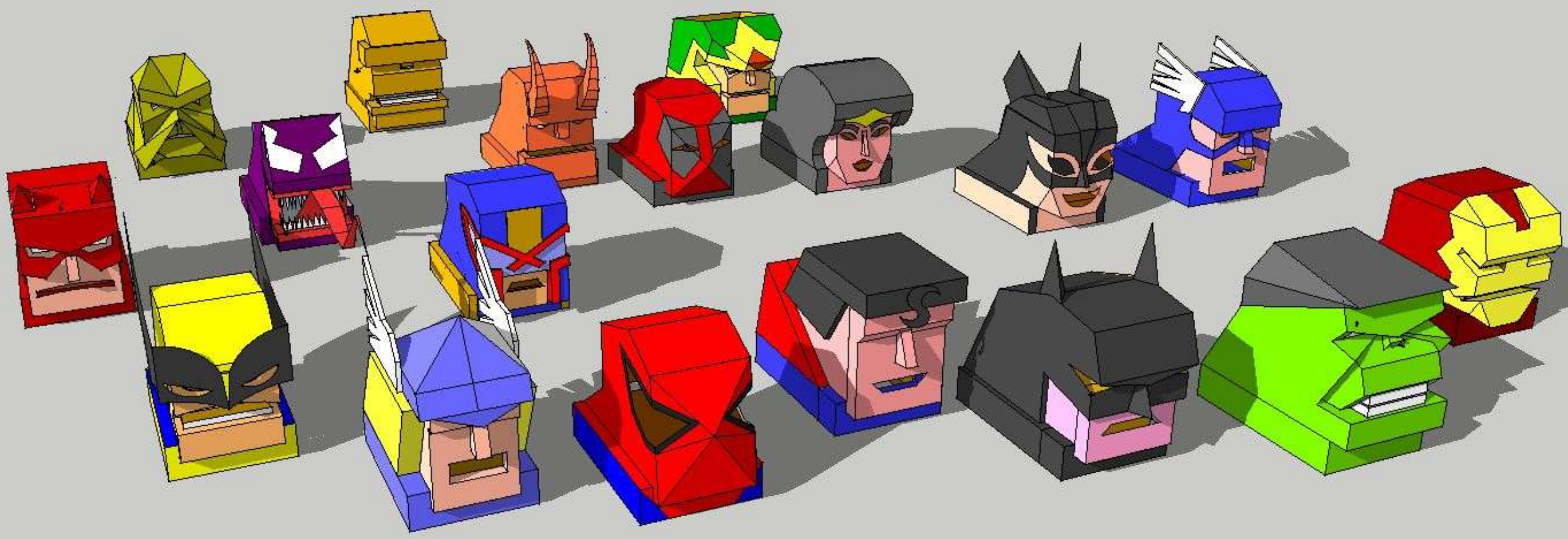

СХЕМА СБОРКИ И ПОКРАСКИ

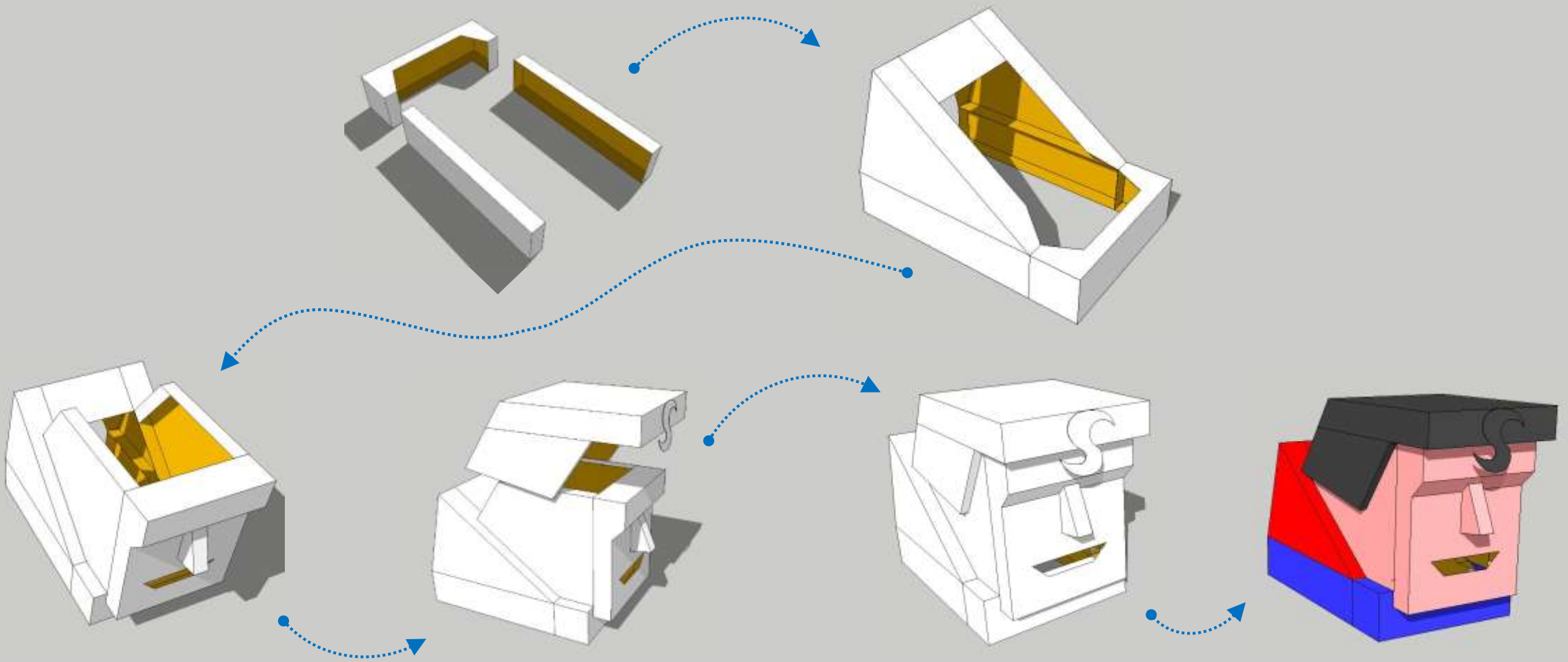

ПЛАН «Б» НА СЛУЧАЙ ДОЖДЯ

Максимальная часть заданий переносится под навес

Каждому участнику выдаём дождевик

ФОТОГРАФ

После мероприятия
монтируем отчётный
видеоролик

ВИДЕООПЕРАТОР

СЪЁМКА С ДРОНА

если не будет дождя

ВАШ МЕНЕДЖЕР

Потапешкина Дарья
8 (916) 788-35-94
info@red-g.ru
red-g.ru

REDG